RT – Камеры дождя

испытания по требованиям ГОСТ 30630.2.6 и ГОСТ РВ

Для проведения испытаний изделий на устойчивость к воздействию дождя. Конструкция камер выбирается Заказчиком в соответствии с требованиями к испытаниям ГОСТ 30630.2.6 методы 218 - 221, ГОСТ РВ 20.39.304 и ГОСТ РВ 0020.57.306

Расшифровка обозначения камеры RT – NNN

Модель Объем

Исполнение 1

Исполнение 2

В стандартную комплектацию входит:

1. Управляющий контроллер с цветным сенсорным дисплеем 7”, отображающий и сохраняющий графики испытаний и позволяющий проводить испытания в программном режиме;
2. Вращающийся стол диаметром 300* мм с частотой вращения 1 оборот/мин и фиксированным углом наклона к горизонту 0 ^{o} и 45 ^{o} - **по запросу**;
3. Технологическое отверстие диаметром 50 мм или 100 мм - **по запросу**.

Примечания.
1) Объемы камер начинаются от 1000 л (Внутренние размеры 1000 х 1000 х 1000 (Ш х В х Г), мм) и конкретные размеры внутреннего объема оговариваются при заказе.
2) При проведении испытаний по требованиям **ГОСТ РВ 20.39.304 и ГОСТ РВ 0020.57.306** необходимо ориентироваться на **испытание 218-1** по **ГОСТ 30630.2.6** с интенсивностью дождя 5 мм/мин (См. исполнение 2.)

Возможности

- работа на фиксированных значениях температуры, интенсивности дождя и по заданной программе;
- точное поддержание заданных параметров контроллером с PID-регулятором
- регистрация хода выполнения испытаний;
- встроенные системы защиты;
- встроенные системы самодиагностики;
- рекомендации оператору при срабатывании защит или появлении неисправностей;
- сервисные сообщения;
- возможность калибровки температуры и интенсивности дождя в рабочем диапазоне.

*** Размеры оговариваются при заказе**

Т а б л и ц а 1 Основные характеристики камер

(камеры незагруженные, окружающая температура 23 ± 2 °С)

Метод испытаний / Параметр	**Значение**	**Соответствие требованиям ГОСТ 14254 и ГОСТ РВ**
Диапазон воспроизводимой температуры, °С	от окружающей до плюс 85	
Отклонение среднего значения температуры в камере от заданного значения, °С не более	± 2	
Градиент (неравномерность) температуры по объему, °С	≤ 4	
Интенсивность дождя, мл/мин	Согласно методу испытаний (см. ниже)	
Методы испытаний по ГОСТ 30630.2.6 **ГОСТ 30630.2.6 (методы испытаний 218 – 221), ГОСТ 14254-2015 (IEC 60529:2013)**		
Испытание на воздействие дождя (испытание 218) **218-1** - испытание изделия при помощи дождевальной установки; - диаметр отверстий для прохождения воды, мм - угол падения дождя - интенсивность дождя, мл/мин - поворотный стол диаметром 300* мм со скоростью вращения, об/мин	0,4 ± 5% 45° **(5±1)** или (3±1) 1	Искусственный дождь, степень защиты **IPX3,** соответствует **ГОСТ РВ 20.39.304 и ГОСТ РВ 0020.57.306**
218-2 - испытание изделия при помощи качающейся трубы. - угол качания трубы от вертикальной оси изделия - интенсивность дождя, мл/мин - с диаметры отверстий, мм	± 45° (5±1) или (3±1) 0,4	Степень защиты **IPX3,** рисунок 2
Испытание на каплезащищенность (испытание 219) 219-1 - испытание при помощи дождевальной установки; - интенсивность дождя, мл/мин - угол падения дождя	0,4 ± 5% 45°	-
219-2 - испытание при помощи емкости для получения капель - емкость для получения капель - интенсивность дождя, мл/мин - наклонный стол (угол падения дождя)	по ГОСТ 14254 0,4 ± 5% 45°	Степень защиты **IPX2** Рисунок 1
Испытание на водозащищенность (испытание 220) 220-1.1 - испытание на воздействие водяных струй - внутренний диаметр сопла D', мм - расход воды (регулируется давлением воды), л/мин	6,3 12,5 ±5%	Степень защиты **IPX5** по ГОСТ 14254, рисунок 4
220-1.2 - испытание на воздействие водяных струй - внутренний диаметр сопла D', мм - расход воды (регулируется давлением воды), л/мин	12,5 75 ±5%	Степень защиты **IPX5** по ГОСТ 14254, рисунок 4
220-1.3 - испытание на обливание изделия при помощи ручного душа - интенсивность дождя, мл/мин - диаметр отверстий для прохождения воды, мм	(5±1) или (3±1) 0,4 ± 5%	Степень защиты **IPX3 и IPX4** по ГОСТ 14254, рисунок 3
220-2 - испытание на воздействие водяных струй - внутренний диаметр сопла D', мм - расход воды (регулируется давлением воды), л/мин Параметры раскрытия струи - круг диаметром приблизительно 120 мм на расстоянии 2,5 м от сопла.	12,5 100 ±5%	Степень защиты **IPX6** по ГОСТ 14254, рисунок 4
Испытание на брызгозащищенность (испытание 221) 221-1.1 - испытание изделия при помощи качающейся трубы - диаметр отверстий для прохождения воды, мм	Радиус трубы см. табл. 2 0,4	Степень защиты **IPX4,** рисунок 2
221-1.2 - испытание изделия при помощи качающейся трубы - диаметр отверстий для прохождения воды, мм	Радиус трубы см. табл. 2 0,8	Степень защиты **IPX4,** рисунок 2
221-2 - испытание с помощью разбрызгивателя - расход воды через одно отверстие, л/мин	0,6	Степень защиты **IPX4,** рисунок 3

*** Размеры оговариваются при заказе**

Емкость для образования капель по ГОСТ 14254

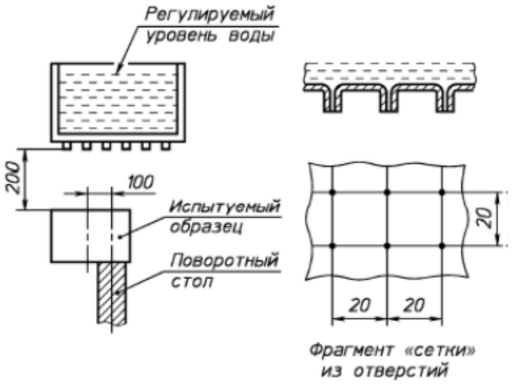

Рисунок 1

Т а б л и ц а 2 Размеры дуг (см. рис. 3)

Радиус трубы R, мм	Число открытых отверстий	Полный расход воды , л/мин
200	12	7,2
400	25	15
600	37	22,2
800	50	30

Степень защиты IPX3 и IPX4 (качающаяся труба)

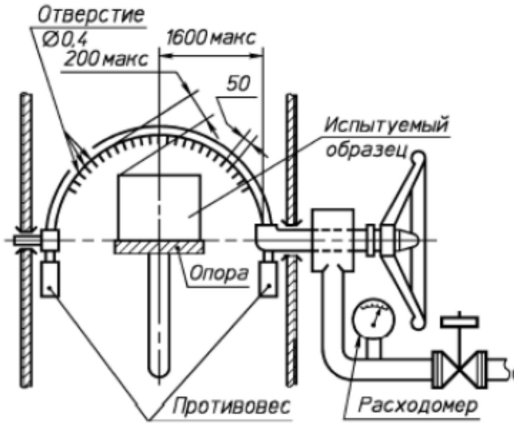

Рисунок 2
Устройство для проверки защиты от дождя и обрызгивания водой (качающаяся труба)

Степень защиты IPX3 и IPX4 (переносное устройство - разбрызгиватель)

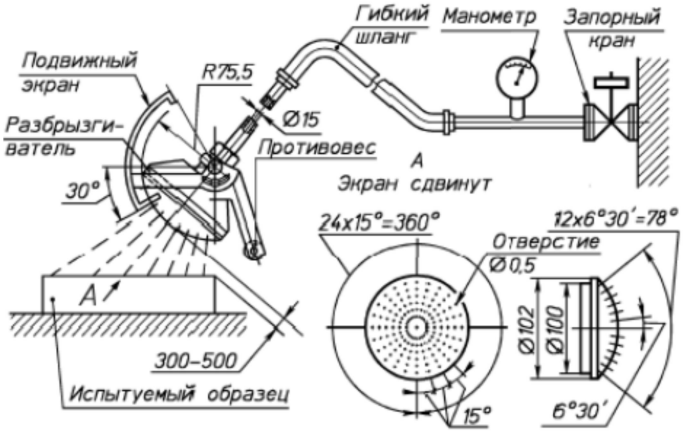

Рисунок 3
Переносное устройство (по запросу) для проверки защиты от дождя и обрызгивания водой (разбрызгиватель)

Степень защиты IPX5 и IPX6

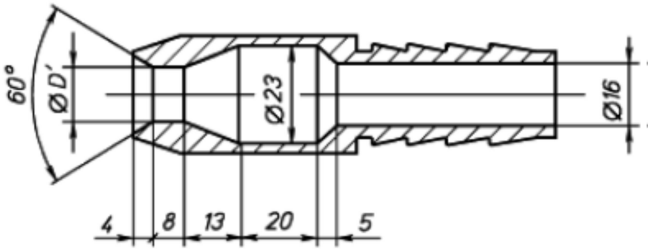

Рисунок 4
Устройство для проверки защиты от струй воды (брандспойт)

*** Размеры оговариваются при заказе**